

Ręczny zamek z ryglem hakowym Lock M

PL Instrukcja montażu

162247-01

GEZE

Spis treści

Symbole i oznaczenia graficzne 3

Odpowiedzialność cywilna za produkt 3

1 Zasady bezpieczeństwa 3
1.1 Zastosowanie zgodnie z przeznaczeniem 3
1.2 Zasady bezpieczeństwa 3
1.3 Zasady bezpiecznej pracy 4
1.4 Sprawdzenie zamontowanego urządzenia 4
1.5 Ochrona środowiska 4

2 Przegląd 5
2.1 Schematy 5
2.2 Narzędzia i materiały pomocnicze 5
2.3 Momenty obrotowe 5

3 Montaż 6
3.1 Montaż zamka z ryglem hakowym Lock M w profilu głównej krawędzi zamykającej 6
3.2 Montaż blachy zaczepowej w głównej krawędzi zamykającej albo w profilu najazdowego słupa 8
3.3 Montaż słupa, w instalacjach 1-skrzydłowych 9

4 Serwis i przeglądy 13

5 Usuwanie usterek 13

Symbole i oznaczenia graficzne

Symbole i oznaczenia graficzne
Ważne informacje i wskazówki techniczne zostały w sposób szczegółowy przedstawione w celu wyjaśnienia prawidłowej obsługi.

Symbol	Znaczenie
	„Ważna wskazówka"; informacje, które pozwolą uniknąć szkód materialnych oraz zrozumieć lub zoptymalizować przebieg prac
	„Dodatkowa informacja"
▶	Symbol czynności: należy wykonać określoną czynność. ▶ W przypadku kilku czynności zachować podaną kolejność.

Odpowiedzialność cywilna za produkt

Zgodnie z zasadą odpowiedzialności producenta za produkt, zdefiniowaną w ustawie o odpowiedzialności cywilnej za produkt, należy przestrzegać informacji zawartych w niniejszej broszurze (informacje o produkcie i zastosowaniu zgodnym z przeznaczeniem, niewłaściwym zastosowaniu, wydajności produktu, konserwacji, obowiązkach dotyczących informowania i instruowania). Nieprzestrzeganie zaleceń zwalnia producenta z odpowiedzialności.

1 Zasady bezpieczeństwa

Przestrzeganie niniejszych instrukcji jest ważne dla zapewnienia bezpieczeństwa osób.
Należy zachować niniejsze instrukcje.

1.1 Zastosowanie zgodnie z przeznaczeniem

Zamek z ryglem hakowym Lock M jest przeznaczony wyłącznie do użytku
- w suchych pomieszczeniach,
- w automatycznych systemach drzwi z poziomo poruszanymi skrzydłami,
- w obszarach wejściowych i na ciągach pieszych wewnątrz budynków w zakładach przemysłowych oraz w instytucjach publicznych.

Nie wolno stosować zamka z ryglem hakowym Lock M w drzwiach przeciwpożarowych ani dymoszczelnych.

1.2 Zasady bezpieczeństwa

- Wymagane prace montażowe, przeglądy i naprawy muszą wykonywać specjaliści autoryzowani przez firmę GEZE.
- Przy przeprowadzaniu kontroli bezpieczeństwa należy przestrzegać przepisów obowiązujących w danym kraju.
- Dokonanie samowolnych modyfikacji urządzenia wyklucza wszelką odpowiedzialność firmy GEZE za powstałe w konsekwencji szkody oraz powoduje unieważnienie dopuszczenia na stosowanie w drzwiach na drogach ewakuacyjnych.
- Firma GEZE nie udziela gwarancji w razie połączenia ich wyrobów z urządzeniami innych producentów.
- Również do napraw i konserwacji wolno stosować tylko oryginalne części firmy GEZE.
- Podłączanie do napięcia sieciowego może być dokonywane tylko przez wykwalifikowanego elektryka. Podłączenie do sieci i sprawdzenie przewodu ochronnego wykonać zgodnie z wymogami normy VDE 0100, część 610.
- Jako zabezpieczenie sieciowe należy stosować bezpiecznik samoczynny 10 A.
- Zgodnie z dyrektywą maszynową 2006/42/WE przed uruchomieniem systemu drzwi trzeba wykonać analizę zagrożeń, a system drzwi oznakować zgodnie z dyrektywą 93/68/EWG w sprawie znakowania CE.
- Przestrzegać obowiązujących dyrektyw, norm i przepisów krajowych, ze szczególnym uwzględnieniem następujących dokumentów:
  - DIN 18650„ Automatyczne systemy drzwiowe – Wymagania i sposób badania" oraz EN 16005„Drzwi z napędem – Bezpieczeństwo użytkowania – Wymagania i sposób badania"
  - VDE 0100, część 610„Wykonywanie instalacji elektroenergetycznych o napięciach znamionowych do 1000 V"
  - Przepisy o zapobieganiu nieszczęśliwym wypadkom, a zwłaszcza niemieckie przepisy BGV A1„Przepisy ogólne" i BGV A2„ Urządzenia elektryczne i instalacje"
  - DIN EN 60335-2-103„Elektryczny sprzęt do użytku domowego i podobnego – Bezpieczeństwo użytkowania – Wymagania szczegółowe dotyczące napędów bram, drzwi i okien"

1.3 Zasady bezpiecznej pracy

- Zabezpieczyć miejsce pracy przed dostępem osób nieuprawnionych.
- Zwracać uwagę na zasięg długich elementów urządzenia.
- Nie wykonywać w pojedynkę prac o wysokim poziomie zagrożenia (np. montaż napędu, pokrywy lub skrzydła drzwi).
- Zabezpieczyć pokrywę / osłony napędu przed spadnięciem.
- Używać tylko kabli podanych na schemacie okablowania. Podłączyć ekrany zgodnie ze schematem montażowym.
- Luźne przewody wewnątrz napędu zabezpieczyć opaskami kablowymi.
- Przed rozpoczęciem prac przy instalacji elektrycznej:
  - odłączyć napęd od sieci 230 V i sprawdzić brak napięcia,
  - odłączyć sterownik od akumulatora 24 V,
  - w przypadku stosowania zasilacza awaryjnego (UPS) urządzenie znajduje się pod napięciem nawet po odłączeniu go od sieci elektrycznej.
- Do skrętek używać wyłącznie izolowanych końcówek kablowych.
- Na szklanych skrzydłach drzwi należy umieścić naklejki ostrzegawcze.
- Niebezpieczeństwo obrażeń przy otwartym napędzie. Obracające się części mogą wciągnąć włosy, części ubrania, przewody itp.!
- Niebezpieczeństwo obrażeń w niezabezpieczonych miejscach; grozi zgnieceniem, uderzeniem, odcięciem lub wciągnięciem!
- Niebezpieczeństwo obrażeń w przypadku zbicia szkła!
- Niebezpieczeństwo skaleczenia o ostre krawędzie w napędzie!
- Niebezpieczeństwo obrażeń wywołanych przez ruchome elementy podczas montażu!

1.4 Sprawdzenie zamontowanego urządzenia

Środki mające na celu zabezpieczenie i wyeliminowanie miejsc grożących przygnieceniem, uderzeniem, odcięciem lub wciągnięciem:

- sprawdzić działanie czujników bezpieczeństwa i czujek ruchu,
- sprawdzić połączenie przewodu ochronnego z wszystkimi odsłoniętymi elementami metalowymi,
- przeprowadzić analizę bezpieczeństwa (analizę zagrożeń).

1.5 Ochrona środowiska

- Przy usuwaniu urządzenia należy posortować materiały i przekazać je do recyklingu.
- Nie wyrzucać baterii i akumulatorów do zwykłego pojemnika na odpady komunalne.
- Przy usuwaniu urządzenia i baterii / akumulatorów przestrzegać obowiązujących przepisów.

2 Przegląd

2.1 Schematy

Nr rysunku / nr mat.	Oznaczenie
70487-0-007	Rysunek napędu SLT
70504-9-0981 70504-0-001	Rysunek napędu EC
70506-0-001 70506-9-0960	Rysunek napędu PL
70511-9-0953 70511-0-001	Rysunek napędu SL NT
70715-9-9864	Rysunek skrzydła SL NT
70715-9-9865 70715-9-9869	Rysunek skrzydła EC z aluminiową listwą uszczelniającą krawędź boczną Rysunek skrzydła EC z gumową listwą uszczelniającą krawędź boczną
70715-9-9872 70715-9-9873 70715-9-9874	Rysunek skrzydła PL
70715-9-9877 70715-9-9878	Rysunek skrzydła SLT
70487-ep 10 70717-ep 08/-ep 09	Rysunki montażowe SLT
70504-ep 21/-ep 22	Rysunki montażowe EC
70506-ep 19/-ep 20	Rysunki montażowe PL
70511-ep 18/-ep 19	Rysunki montażowe SL NT

2.2 Narzędzia i materiały pomocnicze

Narzędzie	Rozmiar / uwaga
Przymiar taśmowy	
Pisak do znakowania	
Klucz dynamometryczny	
Zaciskarka do nitonakrętek	M5
Klucz imbusowy	1,5 mm; 2 mm; 2,5 mm; 3 mm; 4 mm; 5 mm
Klucz płaski	8 mm; 10 mm; 13 mm; 15 mm
Klucz oczkowy	8 mm, 10 mm
Zestaw śrubokrętów	płaski do 6 mm, krzyżakowy PH2 i PZ2
Wiertła do metalu	Ø 2,75 mm

2.3 Momenty obrotowe

Patrz instrukcje montażu, rysunki napędów i skrzydeł.

3 Montaż

Przed rozpoczęciem opisanych niżej prac należy prawidłowo wyregulować skrzydła przesuwne.

3.1 Montaż zamka z ryglem hakowym Lock M w profilu głównej krawędzi zamykającej

3.1.1 Montaż zamka z ryglem hakowym Lock M w profilu głównej krawędzi zamykającej, bez rozety

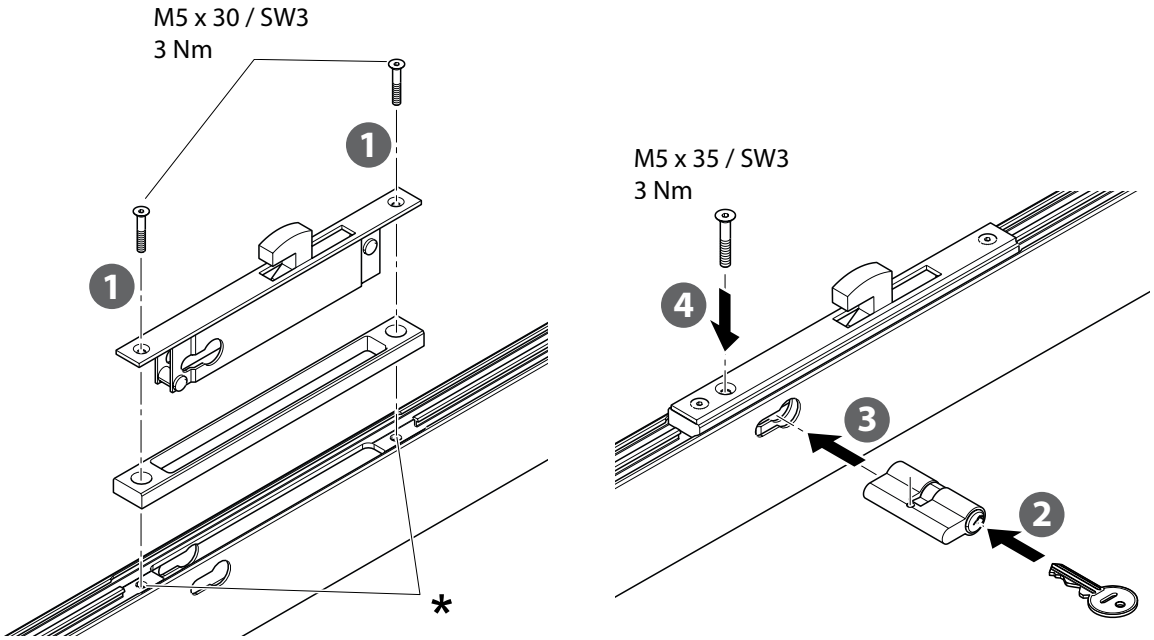

* Zakuć nitonakrętkę M5 stalową, z łbem płaskim.

- ▶ Przestrzegać instrukcji montażu i konserwacji opracowanych przez producenta zastosowanej wkładki cylindrycznej.
- ▶ Wkładkę cylindryczną dostarcza inwestor.

3.1.2 Montaż zamka z ryglem hakowym Lock M w profilu głównej krawędzi zamykającej, z rozetą

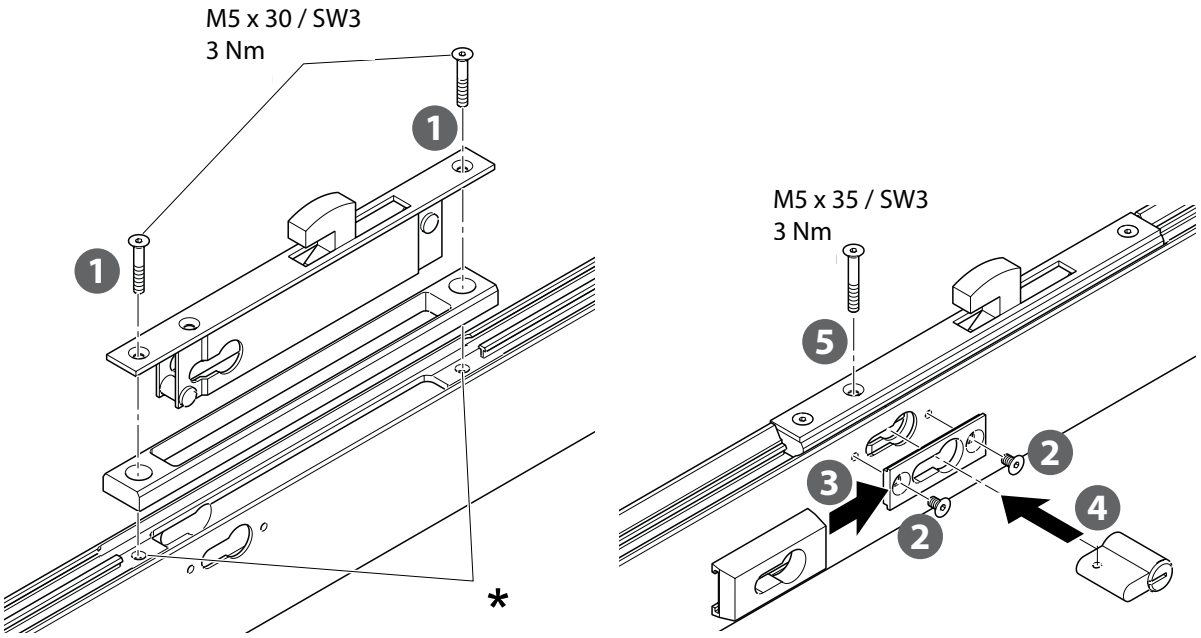

* Zakuć nitonakrętkę M5 stalową, z łbem płaskim.

- ▶ Przestrzegać instrukcji montażu i konserwacji opracowanych przez producenta zastosowanej wkładki cylindrycznej.
- ▶ Wkładkę cylindryczną dostarcza inwestor.

3.2 Montaż blachy zaczepowej w głównej krawędzi zamykającej albo w profilu najazdowego słupa

- Wkręcić wkręt M5 (2) w blachę zaczepową (1).

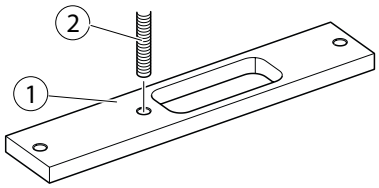

- Przełożyć blachę zaczepową (1) ze śrubą M5 do profilu głównej krawędzi zamykającej skrzydła przejezdnego (w drzwiach 2-skrzydłowych) albo do profilu najazdowego słupa (w drzwiach 1-skrzydłowych).

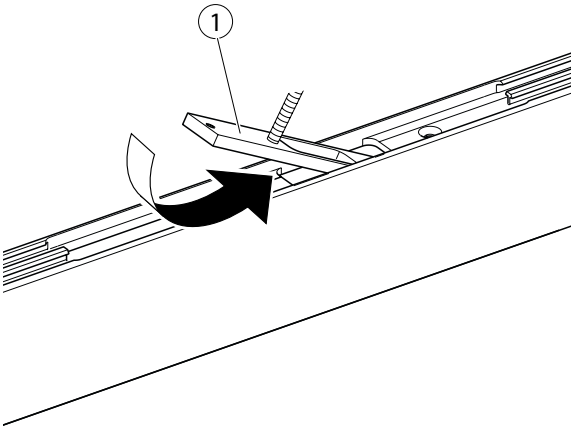

- Wkręcić dwa wkręty z łbem wpuszczanym (3) i dokręcić.
- Wykręcić ponownie wkręt (2).

M5 x 16 / SW3
3 Nm

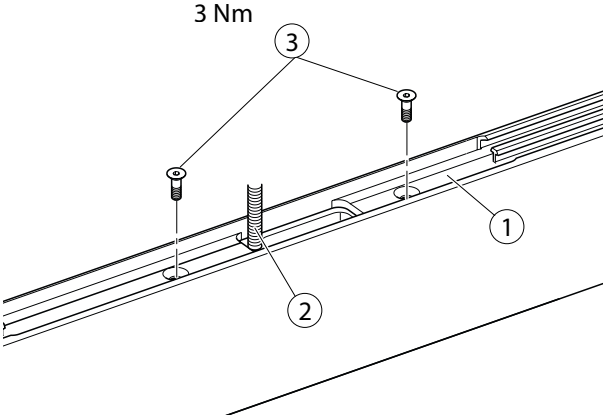

3.3 Montaż słupa, w instalacjach 1-skrzydłowych

3.3.1 1-skrzydłowa instalacja w narożniku ścian, z elementem bocznym albo bez niego

Drzwi 1-skrzydłowe prawe

Na poniższych ilustracjach przedstawiono wykonanie drzwi 1-skrzydłowych prawych. Wykonanie drzwi 1-skrzydłowych lewych stanowi lustrzane odbicie drzwi prawych.

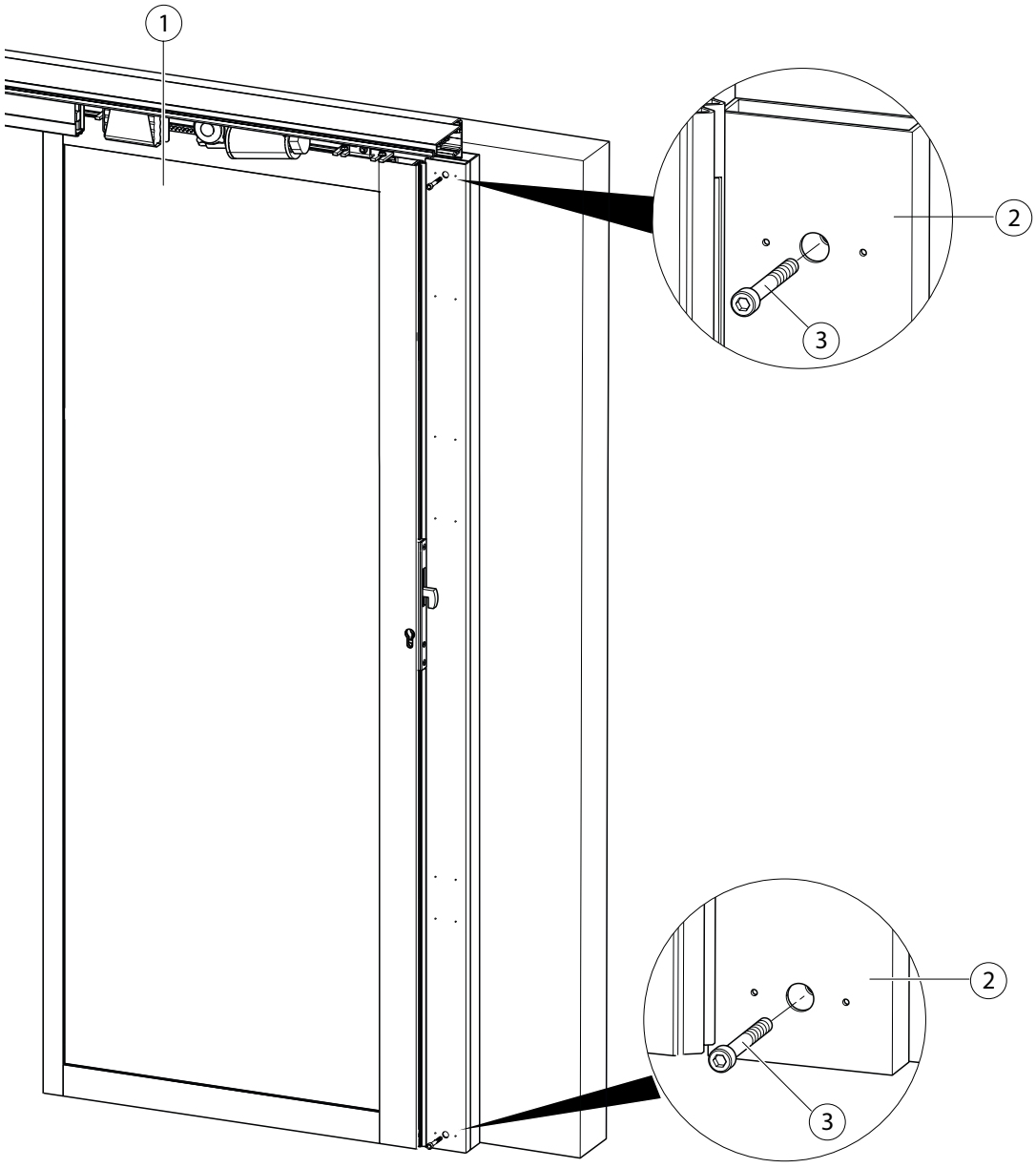

- Ustawić skrzydło drzwi (1).
  Przestrzegać bezpiecznych odległości od profilu bariery świetlnej / elementu bocznego oraz od podłogi.
- Zamocować prowizorycznie 2 wkrętami (3) słup prostokątny (2) u góry i u dołu.

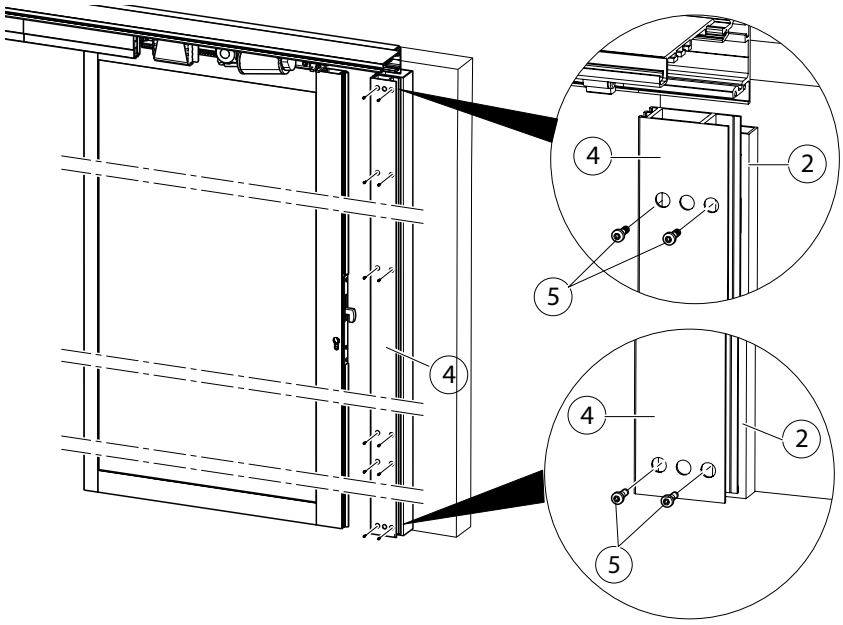

- Przykręcić prowizorycznie 4 wkrętami (5) profil listwy bocznej (4) do słupa prostokątnego.
- Wyregulować położenie profilu listwy bocznej (4) i słupa prostokątnego (2) względem skrzydła drzwi, w razie potrzeby zastosować podkładki umieszczone od strony ściany.

Części złączne i podkładki dostarcza inwestor.

- Odkręcić profil listwy bocznej (4).
- Przykręcić wkrętami (3) słup prostokątny (2) do ściany.
- Przykręcić wkrętami (5) profil listwy bocznej (4) do słupa prostokątnego (2).
- Wyregulować wysokość względem skrzydła drzwi.

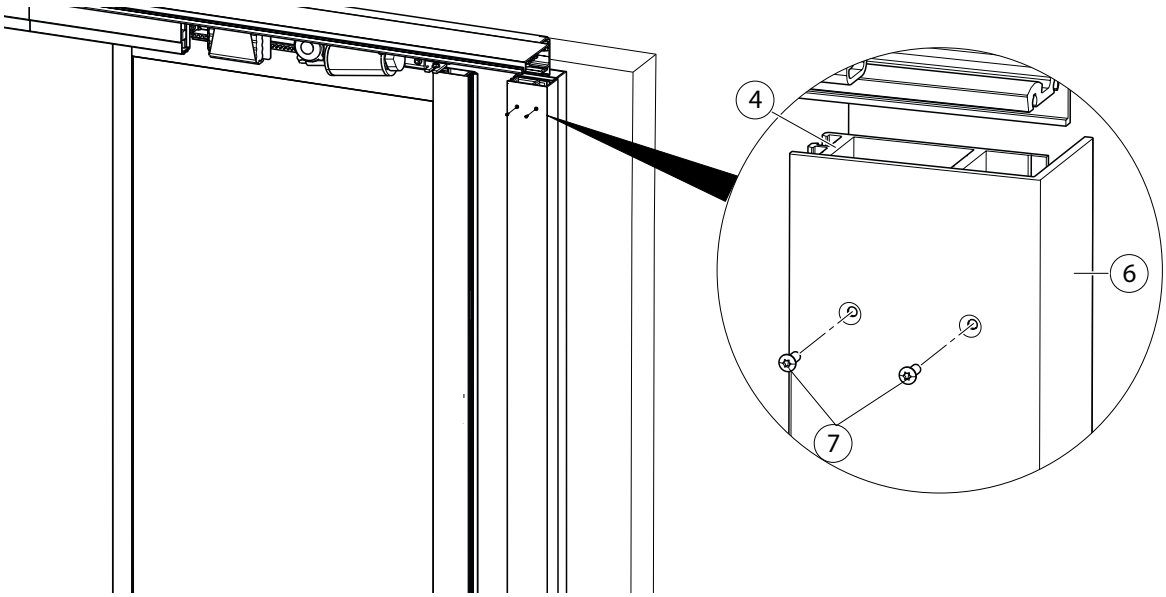

- Wyregulować położenie kątownika (6) stanowiącego maskownicę i zaznaczyć położenie otworów.
- Wywiercić otwory wiertłem Ø 2,75 mm.
- Przykręcić wkrętami (7) do profilu listwy bocznej (4).

Regulacja wysokości względem skrzydła drzwi

- Ustawić krawędź dolną profilu listwy bocznej słupa 4 mm poniżej profilu listwy bocznej skrzydła (8).

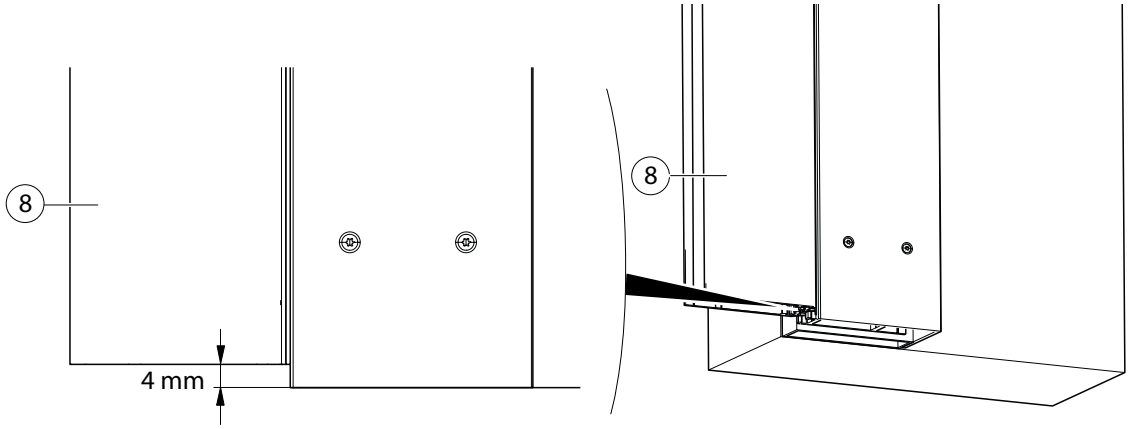

3.3.2 1-skrzydłowa instalacja przed ścianą, drzwi prawe albo lewe

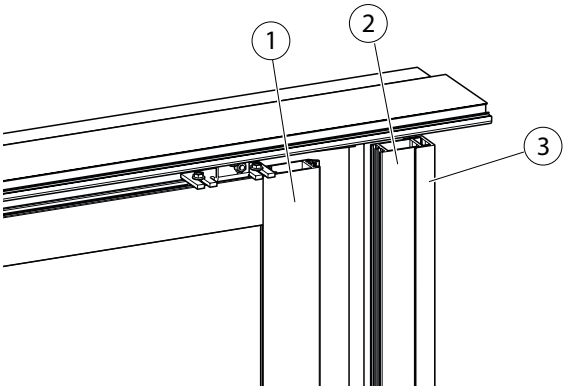

- Ustawić skrzydło drzwi (1).
  Przestrzegać bezpiecznych odległości od profilu bariery świetlnej / elementu bocznego oraz od podłogi.
- Ustawić profil listwy bocznej (2) i szynę przyścienną (3) względem skrzydła drzwi (1) i zaznaczyć na ścianie.

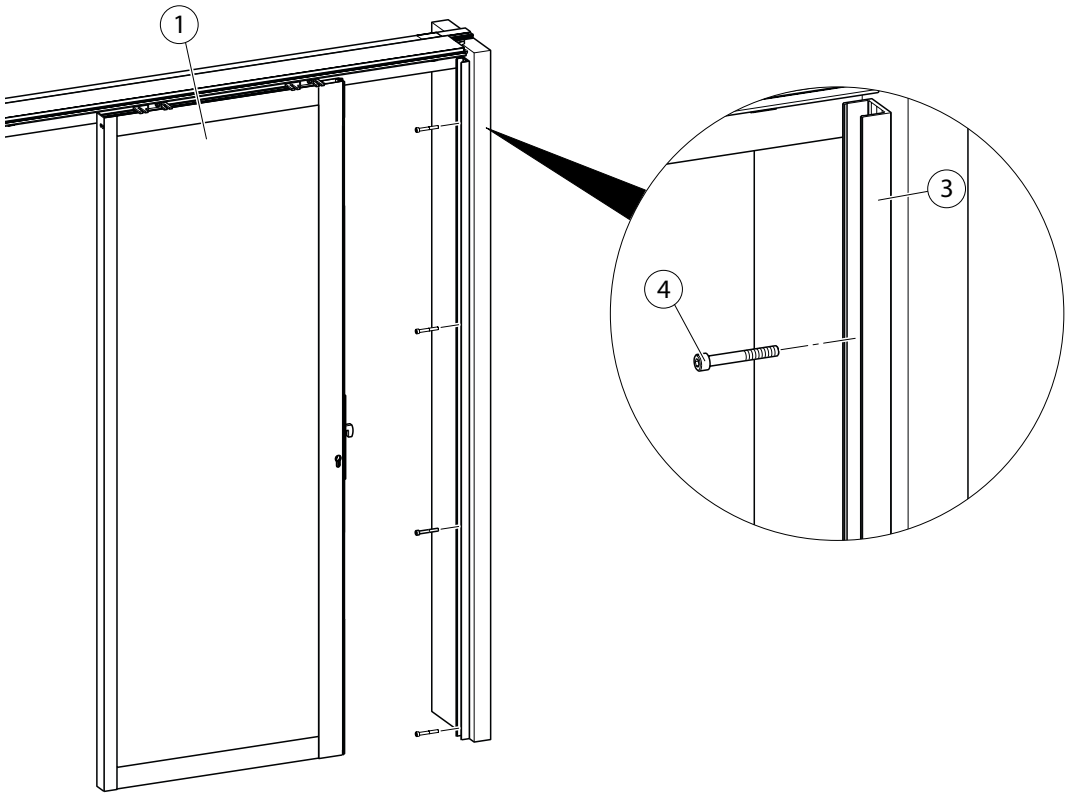

▶ Przykręcić wkrętami (4) słup prostokątny (3) do ściany, w razie potrzeby użyć podkładek.

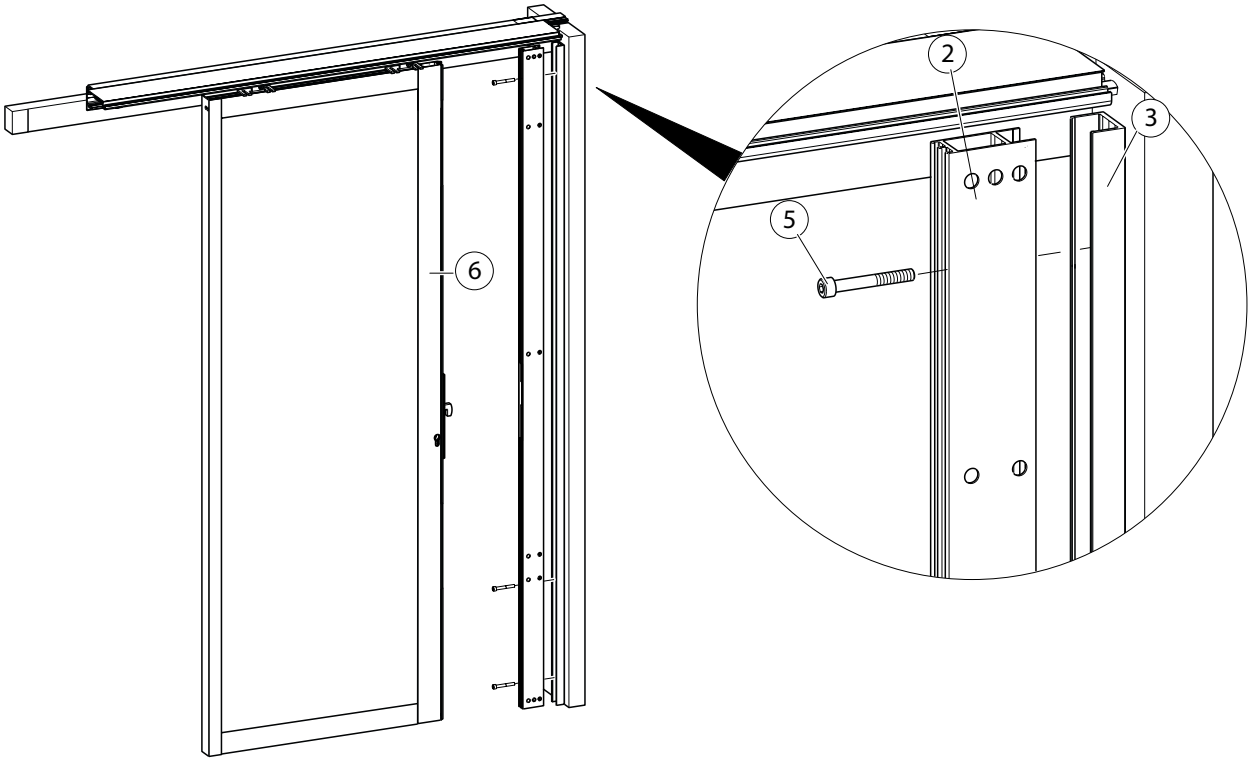

▶ Przykręcić profil listwy bocznej (2) wkrętami (5) przez listwę przyścienną (3) do ściany.

Regulacja wysokości względem skrzydła drzwi

▶ Ustawić krawędź dolną profilu listwy bocznej słupa (2) 4 mm poniżej profilu listwy bocznej skrzydła (6).

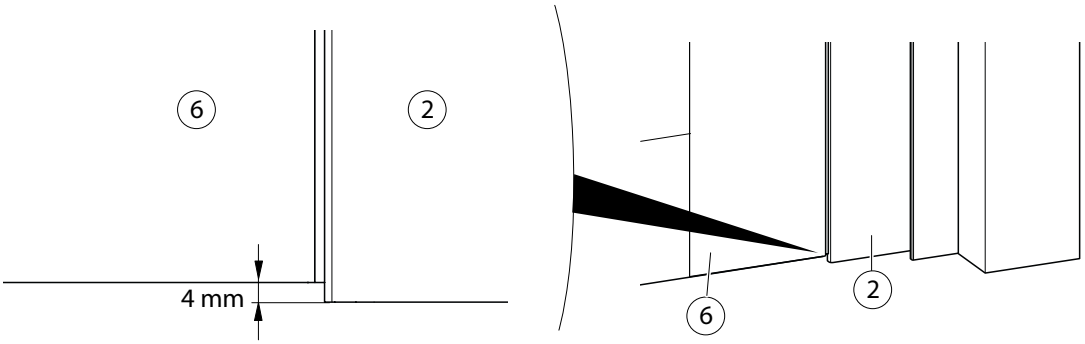

4 Serwis i przeglądy

Opisane poniżej prace konserwacyjne musi wykonywać przynajmniej raz w roku pracownik o odpowiednich kwalifikacjach.
W przypadku wyposażenia w programator z wyświetlaczem, na wyświetlaczu zaświeci się albo zacznie migać kontrolka serwisu.

▶ Wykonać jak najszybciej serwis i konserwację.

Miejsce kontroli	Czynności	Uwagi
Śruby	▶ Sprawdzić prawidłowe osadzenie.	▶ W razie potrzeby dokręcić wkręty.
Rygiel	▶ Sprawdzić ręcznie działanie i swobodę ruchu.	▶ W razie potrzeby wymienić komponenty. ▶ W razie potrzeby zdemontować blokadę, sprawdzić pod kątem czystości i uszkodzeń.

5 Usuwanie usterek

Przyczyna usterki	Środki zaradcze
Duży opór podczas obracania zamka z ryglem hakowym	▶ Sprawdzić skrzydło drzwi (patrz niżej). ▶ Sprawdzić pod kątem czystości i uszkodzeń. ▶ W razie potrzeby wymienić komponenty.

Kontrola skrzydeł drzwi

2-skrzydłowe:

▶ ustawić skrzydła drzwi na jednakowej wysokości.

1-skrzydłowe:

▶ wyregulować położenie skrzydła względem słupa.

Germany
GEZE GmbH
Niederlassung Süd-West
Tel. +49 (0) 7152 203 594
E-Mail: leonberg.de@geze.com

GEZE GmbH
Niederlassung Süd-Ost
Tel. +49 (0) 7152 203 6440
E-Mail: muenchen.de@geze.com

GEZE GmbH
Niederlassung Ost
Tel. +49 (0) 7152 203 6840
E-Mail: berlin.de@geze.com

GEZE GmbH
Niederlassung Mitte/Luxemburg
Tel. +49 (0) 7152 203 6888
E-Mail: frankfurt.de@geze.com

GEZE GmbH
Niederlassung West
Tel. +49 (0) 7152 203 6770
E-Mail: duesseldorf.de@geze.com

GEZE GmbH
Niederlassung Nord
Tel. +49 (0) 7152 203 6600
E-Mail: hamburg.de@geze.com

GEZE Service GmbH
Tel. +49 (0) 1802 923392
E-Mail: service-info.de@geze.com

Austria
GEZE Austria
E-Mail: austria.at@geze.com
www.geze.at

Baltic States
GEZE GmbH Baltic States office
E-Mail: office-latvia@geze.com
www.geze.com

Benelux
GEZE Benelux B.V.
E-Mail: benelux.nl@geze.com
www.geze.be
www.geze.nl

Bulgaria
GEZE Bulgaria - Trade
E-Mail: office-bulgaria@geze.com
www.geze.bg

China
GEZE Industries (Tianjin) Co., Ltd.
E-Mail: chinasales@geze.com.cn
www.geze.com.cn

GEZE Industries (Tianjin) Co., Ltd.
Branch Office Shanghai
E-Mail: chinasales@geze.com.cn
www.geze.com.cn

GEZE Industries (Tianjin) Co., Ltd.
Branch Office Guangzhou
E-Mail: chinasales@geze.com.cn
www.geze.com.cn

GEZE Industries (Tianjin) Co., Ltd.
Branch Office Beijing
E-Mail: chinasales@geze.com.cn
www.geze.com.cn

France
GEZE France S.A.R.L.
E-Mail: france.fr@geze.com
www.geze.fr

Hungary
GEZE Hungary Kft.
E-Mail: office-hungary@geze.com
www.geze.hu

Iberia
GEZE Iberia S.R.L.
E-Mail: info@geze.es
www.geze.es

India
GEZE India Private Ltd.
E-Mail: office-india@geze.com
www.geze.in

Italy
GEZE Italia S.r.l
E-Mail: italia.it@geze.com
www.geze.it

GEZE Engineering Roma S.r.l
E-Mail: roma@geze.biz
www.geze.it

Poland
GEZE Polska Sp.z o.o.
E-Mail: geze.pl@geze.com
www.geze.pl

Romania
GEZE Romania S.R.L.
E-Mail: office-romania@geze.com
www.geze.ro

Russia
OOO GEZE RUS
E-Mail: office-russia@geze.com
www.geze.ru

Scandinavia – Sweden
GEZE Scandinavia AB
E-Mail: sverige.se@geze.com
www.geze.se

Scandinavia – Norway
GEZE Scandinavia AB avd. Norge
E-Mail: norge.se@geze.com
www.geze.no

Scandinavia – Denmark
GEZE Danmark
E-Mail: danmark.se@geze.com
www.geze.dk

Singapore
GEZE (Asia Pacific) Pte, Ltd.
E-Mail: gezesea@geze.com.sg
www.geze.com

South Africa
GEZE South Africa (Pty) Ltd.
E-Mail: info@gezesa.co.za
www.geze.co.za

Switzerland
GEZE Schweiz AG
E-Mail: schweiz.ch@geze.com
www.geze.ch

Turkey
GEZE Kapı ve Pencere Sistemleri
E-Mail: office-turkey@geze.com
www.geze.com

Ukraine
LLC GEZE Ukraine
E-Mail: office-ukraine@geze.com
www.geze.ua

United Arab Emirates/GCC
GEZE Middle East
E-Mail: gezeme@geze.com
www.geze.ae

United Kingdom
GEZE UK Ltd.
E-Mail: info.uk@geze.com
www.geze.com

GEZE GmbH
Reinhold-Vöster-Straße 21–29
71229 Leonberg
Germany

Tel.: 0049 7152 203 0
Fax.: 0049 7152 203 310
www.geze.com

Der Maßstab DIN ISO 9001 unseres Handelns

GEZE