Co robić, gdy…

INSTRUKCJA USUWANIA BŁĘDÓW W AUTOMATYCZNYCH DRZWIACH ROZWIERANYCH

Dziękujemy za podjęcie decyzji o nabyciu instalacji drzwiowej marki GEZE. Ten dokument zawiera zestawienie możliwych błędów instalacji oraz sposób ewentualnego samodzielnego usuwania.

SCHEMAT BUDOWY – AUTOMATYCZNY SYSTEM DRZWI OBROTOWYCH

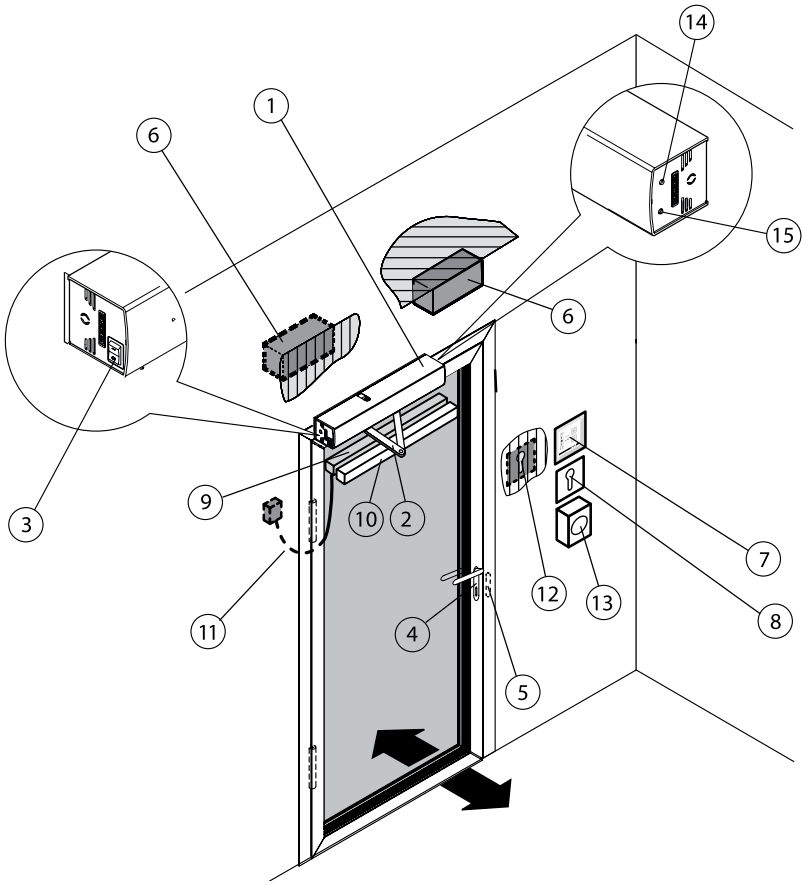

1. Napęd
2. Ramię pchające lub szyna ślizgowa
3. Wewnętrzny programator
4. Klamka z zamkiem drzwi
5. Elektrozaczep
6. Styk wewnętrzny/zewnętrzny
7. Programator/ Programator z wyświetlaczem
8. Przełącznik kluczykowy
9. Czujnik bezpieczeństwa otwierania
10. Czujnik bezpieczeństwa zamykania
11. Osłona przejściowa dla przewodu skrzydło-rama
12. Czujnik stykowy „Uprawniony”
13. Przycisk awaryjny
14. Przycisk trybu pracy
15. Dioda LED trybu pracy

PROGRAMATOR

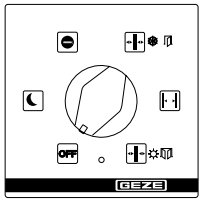

7. Programator

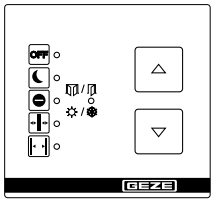

7. Programator przyciskowy

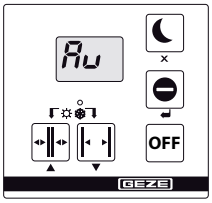

7. Programator z wyświetlaczem

Stan 04/20 zmiany zastrzeżone

GEZE | SERVICE |

OPIS PROBLEMU	PRZYCZYNA	ŚRODEK ZARADCZY
Drzwi otwierają i zamykają się powoli	Przeszkoda na drodze ruchu (wewnątrz/ na zewnątrz)	Usunąć przeszkodę (wewnętrzną/zewnętrzną) i sprawdzić swobodę ruchu skrzydła drzwi.
	Po przywróceniu zasilania	Odczekać na pierwsze zamknięcie
	Drzwi zostały zablokowane	Odczekać na pierwsze zamknięcie po zablokowaniu
Drzwi ciągle otwierają i zamykają się	Przeszkoda na drodze ruchu (wewnątrz/ na zewnątrz)	Usunąć przeszkodę i sprawdzić swobodę ruchu skrzydła drzwi.
	Promieniowanie lub odbicia, np. odbijająca podłoga, kropiący deszcz (wewnątrz/na zewnątrz)	Sprawdzić obszar detekcji styków (6.)
	Rozregulowany czujnik ruchu (6.)	Skontrolować obszar detekcji czujników ruchu (6.)
	Czujnik bezpieczeństwa (10.) zamykania (SIS) zabrudzony	Oczyścić czujnik bezpieczeństwa (10.) zamykania (SIS)
	Czujnik bezpieczeństwa (10.) zamykania (SIS) rozregulowany lub uszkodzony	Wezwać technika serwisowego
Drzwi otwierają się tylko na wąską szczelinę	Przeszkoda na drodze ruchu (wewnątrz/ na zewnątrz)	Usunąć przeszkodę i skontrolować łatwość poruszania się skrzydła drzwi (wewnątrz/na zewnątrz)
Drzwi nie otwierają się	Przeszkoda na drodze ruchu (wewnątrz/ na zewnątrz)	Usunąć przeszkodę i skontrolować łatwość poruszania się skrzydła drzwi (wewnątrz/na zewnątrz)
	Czujnik ruchu (6.) rozregulowany lub uszkodzony (na zewnątrz) (zdjęcie)	Sprawdzić styk (6.) Kiedy dioda LED świeci na czerwono: wezwać technika serwisowego
	Przycisk zatrzymania awaryjnego	Odblokować przycisk awaryjny (13.)
	Tryb pracy „Noc" (14./7.)	Wybrać inny tryb pracy (14./7.)
	Tryb pracy „Tzw. zamykanie sklepowe" (14./7.)	Wybrać tryb pracy (14./7.) „Automatyczny"
	Drzwi zablokowane mechanicznie	Odblokować drzwi
	Elektrozaczep (5.) nie zwalnia drzwi	Wezwać technika serwisowego
	Alarm pożarowy aktywny	Nacisnąć przycisk Reset (14./7.)
	Uszkodzenie napędu	Wezwać technika serwisowego
Drzwi nie zamykają się	Czujnik bezpieczeństwa (10.) zamykania (SIS) zabrudzony	Oczyścić czujnik bezpieczeństwa (10.) zamykania (SIS)
	Czujnik bezpieczeństwa (10.) zamykania (SIS) rozregulowany lub uszkodzony	Wezwać technika serwisowego
	Przeszkoda na drodze ruchu (wewnątrz/ na zewnątrz)	Usunąć przeszkodę i skontrolować łatwość poruszania się skrzydła drzwi (wewnątrz/na zewnątrz)
	Czujnik ruchu (6.) załącza się ciągle	Sprawdzić styk (6.), w razie potrzeby wezwać technika serwisowego
	Tryb pracy „Stałe otwarcie" (14./7.)	Wybrać inny tryb pracy (14./7.)
	Funkcja przycisku impulsowego powoduje wysterowanie	Zakończyć wysterowanie poprzez ponowne naciśnięcie przycisku
Obsługa programatora (14./7.) jest niemożliwa	Programator (14./7.) jest zablokowany	Uruchomić programator (14./7.) w celu zwolnienia
	Programator (14./7.) uszkodzony	Wezwać technika serwisowego
Programator (14./7.) wskazuje „88"	Połączenie programatora (14./7.) ze sterownikiem zakłócone	Przerwać napięcie sieciowe i ponownie włączyć, w razie potrzeby wezwać technika serwisowego
	Programator (14./7.) lub sterownik niesprawny	Wezwać technika serwisowego
	Komunikacja zakłócona	Przerwać napięcie sieciowe i ponownie włączyć
Programator z wyświetlaczem (14./7.) jest ciemny	Awaria zasilania	Skontrolować bezpiecznik sieciowy
	Połączenie programatora (14./7.) ze sterownikiem zakłócone	Wezwać technika serwisowego
	Programator (14./7.) lub sterownik niesprawny	Wezwać technika serwisowego
Wskazanie komunikatów o błędzie na programatorze z wyświetlaczem (14./7.)	Błąd w instalacji	Zanotować komunikat o błędzie. Występuje po kolei nawet 10 różnych komunikatów o błędzie. Wskazanie zmienia się co ok. 10 sekund, w razie potrzeby wezwać technika serwisowego
Dioda LED trybu pracy (15.) miga w przypadku komunikatu o błędzie na czerwono, zielono lub niebiesko (tylko w przypadku Powerturn)	Komunikat o błędzie	Wezwać technika serwisowego
Dioda LED trybu pracy (15.) miga w przypadku inicjalizacji po awarii zasilania na żółto, 2x szybko (tylko w przypadku Powerturn)	Inicjalizacja w przypadku awarii zasilania	Poczekać na zakończenie inicjalizacji (drzwi otwierają się i zamykają raz z niewielką prędkością)

Stan 03/17 zmiany zastrzeżone

GEZE | SERVICE |

KONTAKT

W przypadku dalszego występowania zakłóceń nie należy zwlekać i należy niezwłocznie się z nami skontaktować.
Nasi pracownicy z serwisu GEZE są do dyspozycji:

Serwis GEZE Polska : **Telefon: +48 224 404 450**

E-Mail: serwis@geze.com
Strona internetowa: www.geze.pl

Stan 03/17 zmiany zastrzeżone

GEZE Polska Sp. z o.o.
ul. Marywilska 24
03-228 Warszawa
Polska

serwisspamfilter@gezespamfilter.com
www.geze.pl

GEZE
SERVICE