Co robić, gdy…

INSTRUKCJA USUWANIA BŁĘDÓW AUTOMATYCZNYCH DRZWI PRZESUWNYCH

Dziękujemy za podjęcie decyzji o nabyciu instalacji drzwiowej marki GEZE. Ten dokument zawiera zestawienie możliwych błędów instalacji oraz sposób ewentualnego samodzielnego usuwania.

SCHEMAT BUDOWY – AUTOMATYCZNY SYSTEM DRZWI PRZESUWNYCH

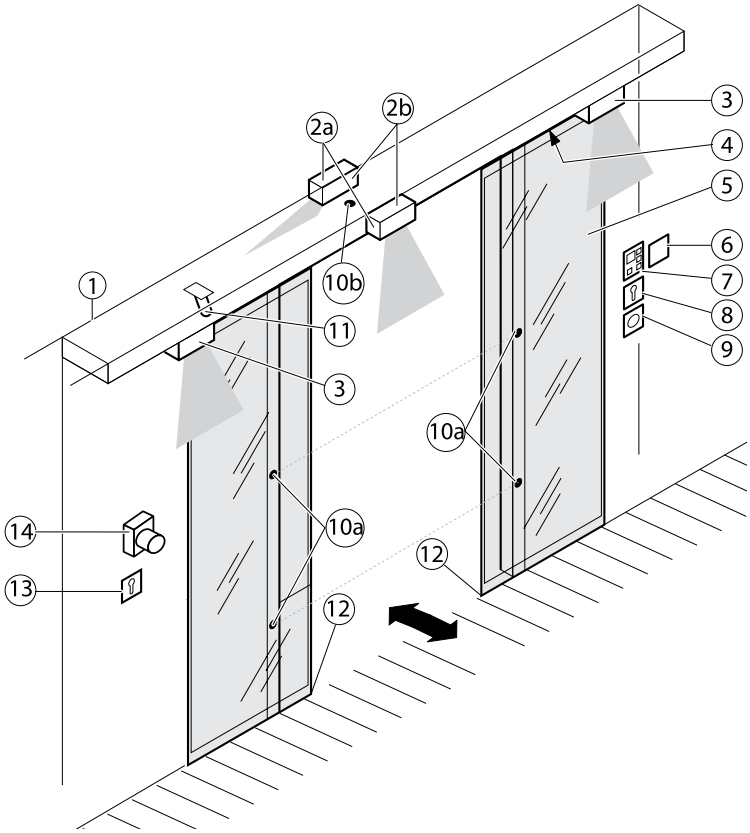

1. Napęd
2. a.) Czujnik dualny
   b.) Styk
3. Czujnik bezpieczeństwa
4. Przycisk Reset
5. Skrzydło przesuwne
6. Przycisk aptekarski
7. Programator/
   Programator z wyświetlaczem
8. Przełącznik kluczykowy
9. Przełącznik otwierania awaryjnego
10. a.) Czujnik bezpieczeństwa
    b.) Czujnik ultradźwiękowy
11. Układ ryglujący z kołkiem ryglującym
12. Prowadnica podłogowa
13. Styk (przełącznik kluczykowy)
14. Przycisk awaryjny

PROGRAMATOR

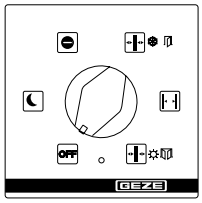

7. Programator

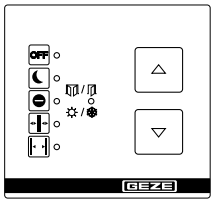

7. Programator przyciskowy

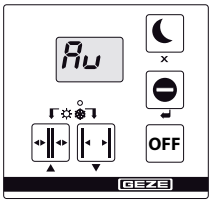

7. Programator z wyświetlaczem

Stan 03/17 zmiany zastrzeżone

GEZE | SERVICE |

OPIS PROBLEMU	PRZYCZYNA	ŚRODEK ZARADCZY
Drzwi otwierają i zamykają się powoli	Zanieczyszczony obszar prowadnicy podłogowej (12.)	Tryb pracy „OFF" (7.) / Odłączyć zasilanie elektryczne Wyczyścić obszar prowadnicy podłogowej (12.)
	Przeszkoda na drodze ruchu	Usunąć przeszkodę i sprawdzić skrzydło drzwi pod kątem swobody ruchu
	Czujnik bezpieczeństwa (3.) zamykania (SIS) przerwany lub rozregulowany	Oczyścić czujnik bezpieczeństwa (3.) Zamykania (SIS) (fotokomórka). Sprawdzić ustawienie kurtyny świetlnej (3.)
Drzwi ciągle otwierają i zamykają się	Przeszkoda na drodze ruchu, np. kamień w obszarze prowadnicy podłogowej (12.)	Przerwać zasilanie (7.) (wyłącznik awaryjny lub bezpiecznik zapewniony przez inwestora) Usunąć przeszkodę, wyczyścić obszar prowadnicy podłogowej (12.)
	Promieniowanie lub odbicia, np. odbijająca podłoga, kropiący deszcz, donice na rośliny/kwiaty, plakaty/obwieszczenia itp. w obszarze detekcji czujników ruchu	Sprawdzić obszar detekcji czujników ruchu (2b.) (po wejściu do obszaru detekcji dioda LED musi się zaświecić)
	Rozregulowany czujnik ruchu (2b.)	Skontrolować obszar detekcji czujników ruchu (2b.)
Drzwi otwierają się tylko na wąską szczelinę	Przeszkoda na drodze ruchu (wewnątrz/ na zewnątrz)	Usunąć przeszkodę i skontrolować łatwość poruszania się skrzydła drzwiowego Tryb pracy (7.) „OFF" Przesunąć skrzydło ręcznie
Drzwi nie otwierają się	Przeszkoda na drodze ruchu (wewnątrz/ na zewnątrz)	Usunąć przeszkodę i skontrolować łatwość poruszania się skrzydła drzwi (wewnątrz/na zewnątrz)
	Czujnik ruchu rozregulowany (2b.) lub uszkodzony (wewnątrz/na zewnątrz)	Sprawdzić czujnik ruchu (2b.) (dioda LED uwagi)
	Stan pracy „Noc", „OFF" (7.)	Wybrać inny stan pracy (7.)
	Stan pracy „Tzw. zamykanie sklepowe" (7.)	Wybrać stan pracy (7.) „Automatyczny"
	Zamknięte są zamki przypodłogowe	Otworzyć zamki przypodłogowe
	Lock M jest zamknięty	Otworzyć zamek z ryglem hakowym
	Tylko w przypadku napędów Break Out: Skrzydło/część boczna nie zatrzasnęła się (komunikat o błędzie 27, 29 i 41)	Zatrzasnąć część boczną
Drzwi nie odblokowują się lub nie blokują się	Układ ryglujący uszkodzony	Ręcznie zablokować/odblokować drzwi: Sprawdzić układ ryglujący w stanie pracy (7.) „Noc". Wezwać technika serwisowego
Drzwi nie zamykają się	Czujnik bezpieczeństwa (3.) zamykania (SIS) przerwany lub rozregulowany	Wezwać technika serwisowego
	Przeszkoda na drodze ruchu (wewnątrz/ na zewnątrz)	Usunąć przeszkodę, wyczyścić podłogę
	Czujnik ruchu (2b.) załącza się bez przerwy	Wezwać technika serwisowego
	Tryb pracy „Stałe otwarcie" (7.)	Wybrać inny tryb pracy (7.)
Programatora (7.) nie da się dłużej obsługiwać	Programator (7.) jest zablokowany Programator (7.) jest uszkodzony	Przestawić przełącznik kluczykowy (13.) Wprowadzić hasło Wezwać serwis
Obsługa programatora (7.) jest niemożliwa	Programator (7.) jest zablokowany	Nacisnąć przełącznik kluczykowy (13.) w celu zwolnienia
	Programator (7.) uszkodzony	Wezwać technika serwisowego
Programator (7.) wskazuje „88"	Połączenie programatora (7.) ze sterownikiem zakłócone	Przerwać napięcie sieciowe i ponownie włączyć Wezwać technika serwisowego
	Programator (7.) lub sterownik uszkodzony	Wezwać technika serwisowego
	Komunikacja zakłócona	Przerwać napięcie sieciowe i ponownie włączyć
Programator (7.) jest ciemny	Awaria zasilania	Skontrolować bezpiecznik sieciowy
	Połączenie programatora (7.) ze sterownikiem zakłócone	Wezwać technika serwisowego
	Programator (7.) lub sterownik uszkodzony	Wezwać technika serwisowego
Komunikaty o błędzie wyświetlają się na programatorze (7.)	Błąd w instalacji	Zanotować komunikat o błędzie. Po kolei występuje nawet 10 różnych komunikatów o błędzie. Wskazanie zmienia się co ok. 10 sekund Wezwać technika serwisowego

Stan 03/17 zmiany zastrzeżone

GEZE | SERVICE |

KONTAKT

W przypadku dalszego występowania zakłóceń nie należy zwlekać i należy niezwłocznie się z nami skontaktować.
Nasi pracownicy z serwisu GEZE są do dyspozycji:

Serwis GEZE Polska : **Telefon: +48 224 404 450**

E-Mail: serwis@geze.com
Strona internetowa: www.geze.pl

Stan 03/17 zmiany zastrzeżone

GEZE Polska Sp. z o.o.
ul. Marywilska 24
03-228 Warszawa
Polska

serwisspamfilter@gezespamfilter.com
www.geze.pl

GEZE
SERVICE